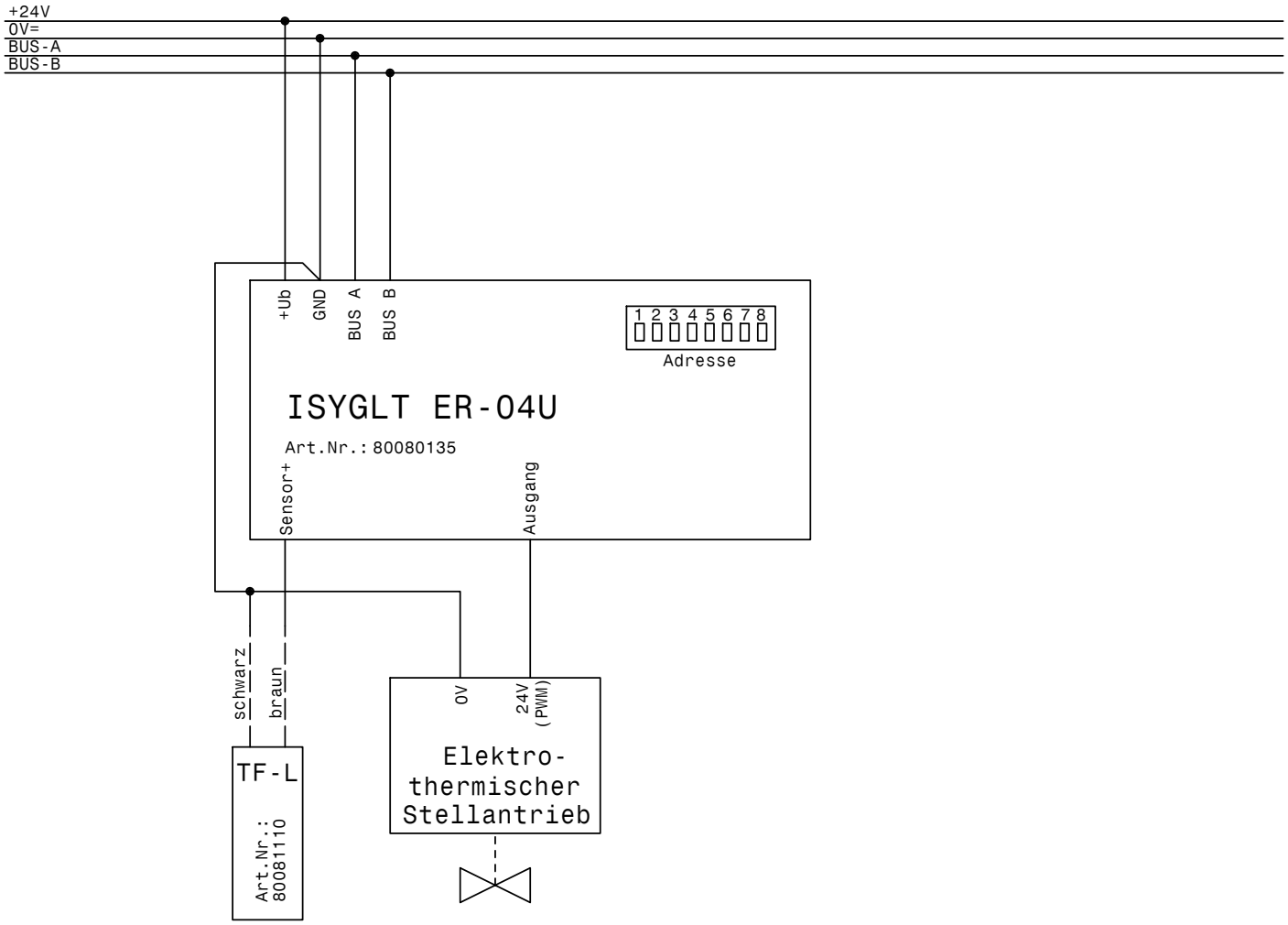
+24V
0V=
BUS-A
BUS-B
+Ub
GND
BUS A
BUS B
1 2 3 4 5 6 7 8
Adresse
ISYGLT ER-04U
Art.Nr.: 80080135
Sensor+
Ausgang
schwarz
braun
TF-L
Art.Nr.: 80081110
0V
24V (PWM)
Elektro-
thermischer
Stellantrieb